Istruzioni per l'installazione di cablaggio di serie per i sedili riscaldati su Golf V My 2006

Attenzione !

Per sicurezza disconnettere sempre la batteria prima di effettuale il lavoro!.

Questo è lo schema che dovremo rispettare

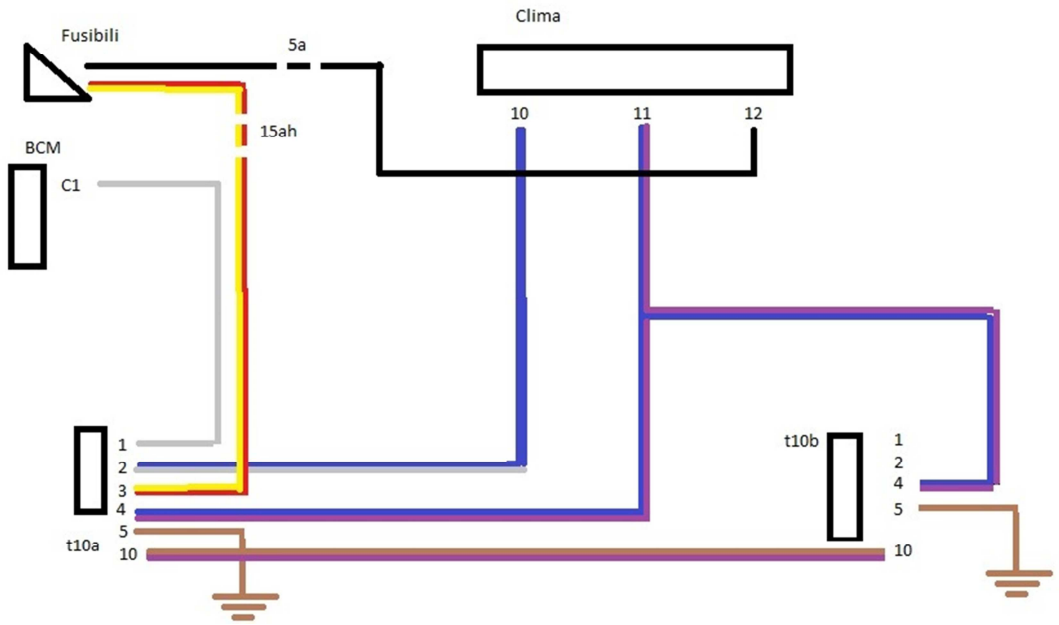

Dove Fusibili è la scatola fusibili all'interno dell'abitacolo, lato guida.
Bcm è la centralina di Bordo, posizionata sopra il vano piedi guida. E ci dovrà collegare allo spinotto C, pin n°1.

Climatronic (per climatic cambiano i pin che sono i 12 - 13- 15)

T10a è l'attacco del sedile lato guida

T10b è l'attacco del sedile passeggero

La presente Guida è realizzata da me per gli utenti del vwgolfcommunity.com è vietata la riproduzione non autorizzata.

Io consiglio di partire dallo spinotto lato guida, tirando i fili verso il cruscotto, passare dalla scatola fusibili, e da li arrivare al clima ed infine al sedile passeggero.

Quindi i fili da tirare dallo spinotto guidatore sono in totale 6 (vedi schema in prima pagina)

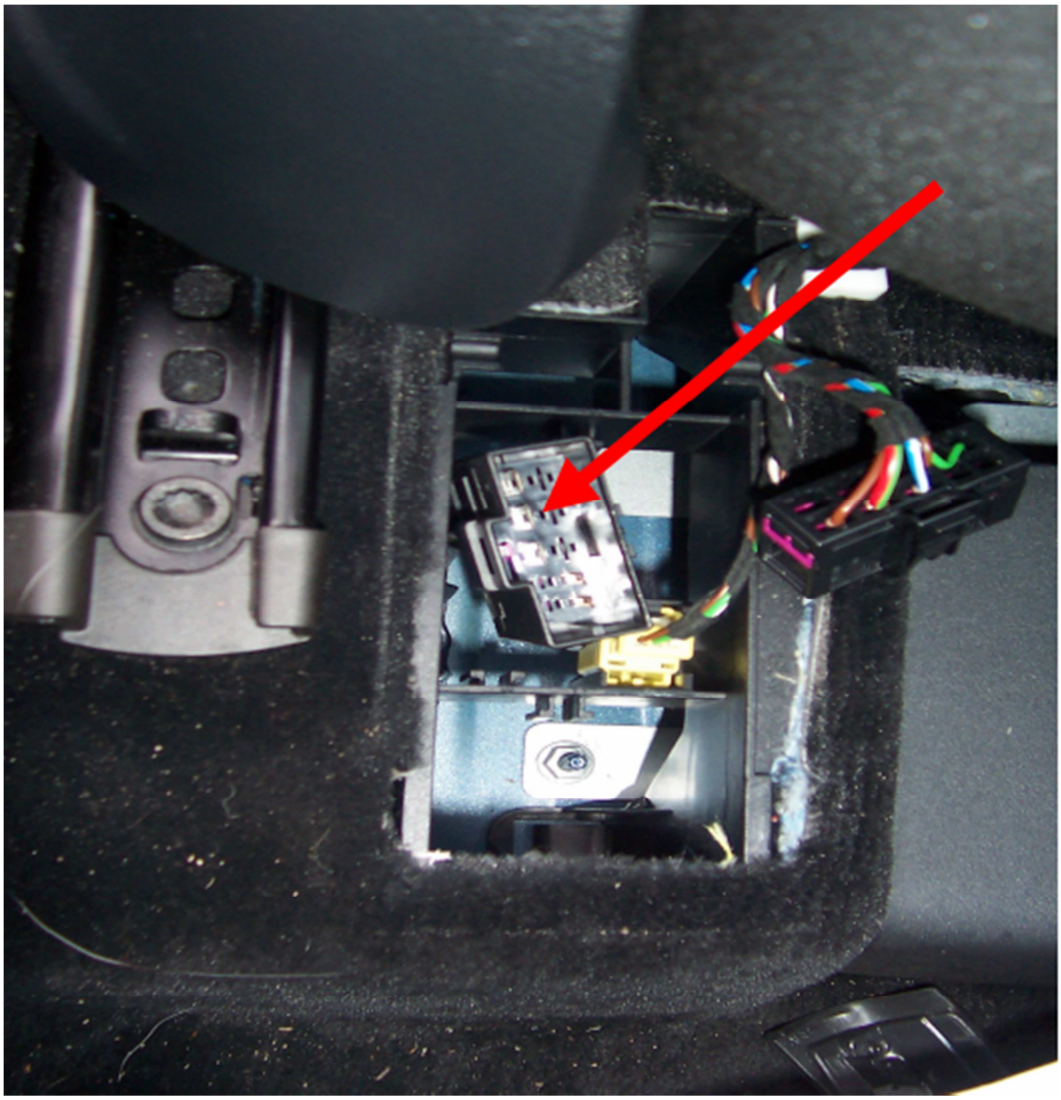

La presente Guida è realizzata da me per gli utenti del vwgolfcommunity.com è vietata la riproduzione non autorizzata.

Il filo rosso giallo va messo nella posizione SC 37 (25A) della scatola fusibili e deve arrivare al pin 3 del sedile di quida

Il filo nero invece va alla posizione SC 4 (5A) Scatola fusibili che potrebbe essere già utilizzato, in tal caso metteteli assieme!

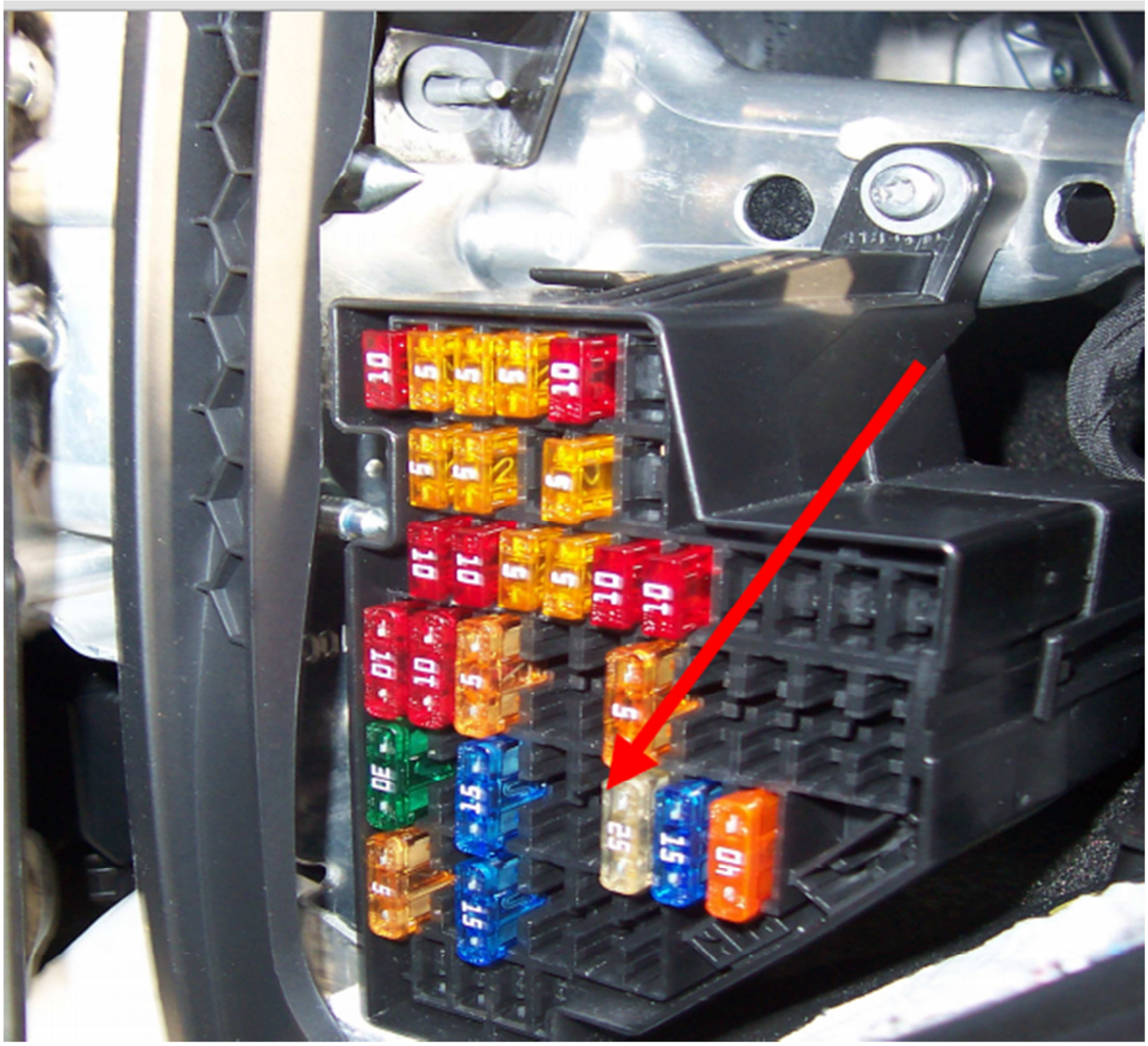

Poi colleghiamo il filo bianco alla centralina di bordo (09) spinotto C, posizione PIN1

Questo filo deve poi arrivare al Pin1 dello spinotto del sedile.

Ora veniamo al collegamento del climatronic, spinotto a 20 poli con il connettore nero.

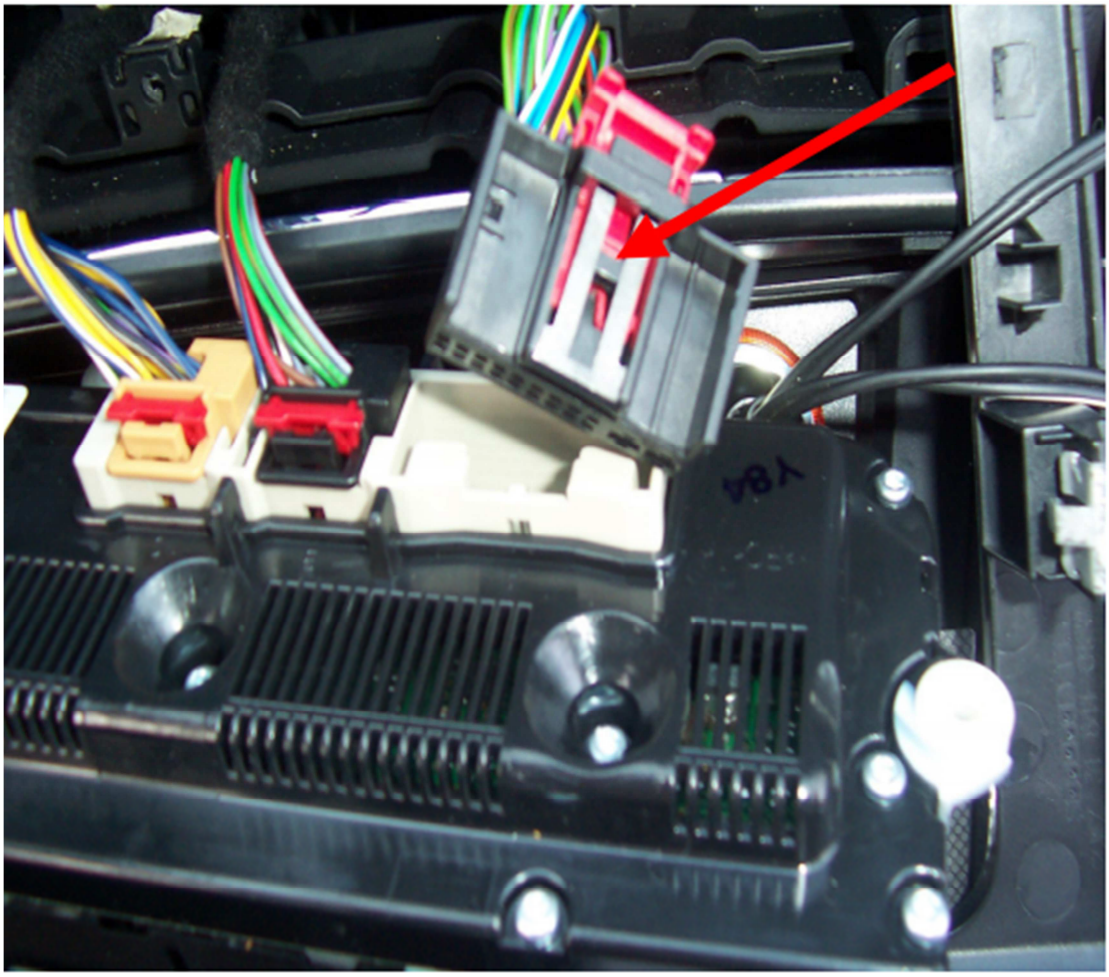

Pin del climatronic :

Filo sedile passeggero Pin 11 che va poi portato anche al pin4 del sedile guida

Filo sedile guida Pin 10

climatic:

Filo sedile passeggero Pin 12

Filo sedile guida Pin 13

La presente Guida è realizzata da me per gli utenti del vwgolfcommunity.com è vietata la riproduzione non autorizzata.

Ricordatevi di portare al clima anche il filo nero direttamente dalla scatola fusibili, PIN 12 per il climatronic (15 per il climatic)

Collegate le masse singolarmente nei punti di attacco al telaio predisposti.

E passate un filo dal pin 10 del sedile guida al pin 10 del sedile passeggero.

Detto ciò codificate il tutto con un vag-com

-Recandovi in 09 – centr

-Long Coding

-Long Coding Helper

-Byte02

-Bit 7

-Chiudete la finestra con X

-Fate DO IT

E godetevi il vostro lavoro :D

La presente Guida è realizzata da me per gli utenti del vwgolfcommunity.com è vietata la riproduzione non autorizzata.